Newport
Experience | Solutions

New

# 2 インチ Suprema 切欠き付ミラーマウント

- 高安定、高剛性のステンレススチール製 SUPREMA シリーズに
  **2 インチミラーマウントが登場！！**
- 精密研磨の超硬タングステンカーバイドパッド使用によるスムーズな駆動
- 高分解能 100TPI 微調スクリュー（ロック機構付）
- 特許取得の切り欠きデザイン
- ミラー前面挿入（右手系）と後面挿入（左手系）

**発注のご案内**

| モデル | 詳細 | 定価 |
|---|---|---|
| SN200-F2K | 2 インチミラーマウント、 ミラー前面取付、2 軸アクチュエータ | ¥25,300.- |
| SN200-F3K | 2 インチミラーマウント、 ミラー前面取付、3 軸アクチュエータ | ¥27,900.- |
| SN200-R2K-LH | 2 インチミラーマウント左手系、 ミラー後面取付、2 軸アクチュエータ | ¥25,300.- |
| SN200-R3K-LH | 2 インチミラーマウント左手系、 ミラー後面取付、3 軸アクチュエータ | ¥27,900.- |
| SN200-F | 2 インチミラーマウント、 ミラー前面取付、アクチュエータなし | ¥18,600.- |

JLC JAPAN LASER 株式会社日本レーザー

東京本社 〒169-0051 東京都新宿区西早稲田 2-14-1 TEL 03-5285-0853
大阪支店 〒533-0033 大阪市東淀川区東中島 1-20-12 TEL 06-6323-7286
名古屋支店 〒460-0003 名古屋市中区錦 3-1-30 TEL 052-205-9711
e-mail: newport@japanlaser.jp / http://www.newport-japan.jp

Newport
Experience | Solutions

New

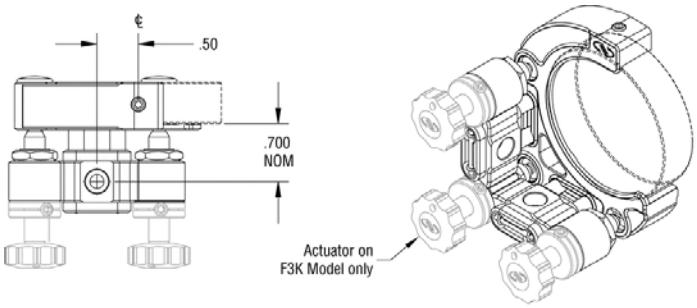


SN200-F3K

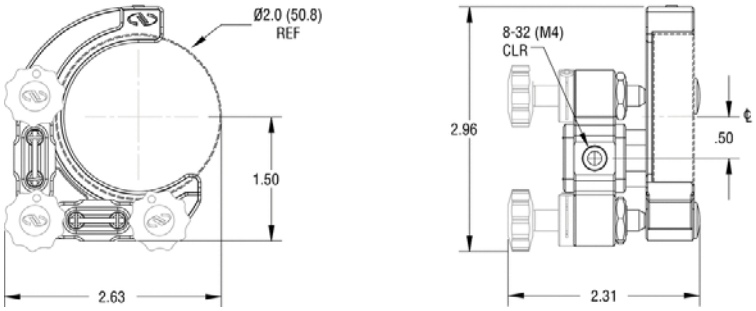


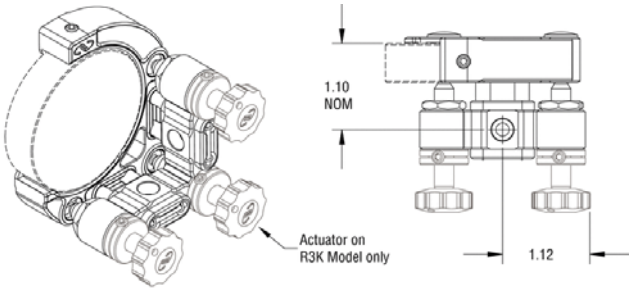


SN200-R3K-LH

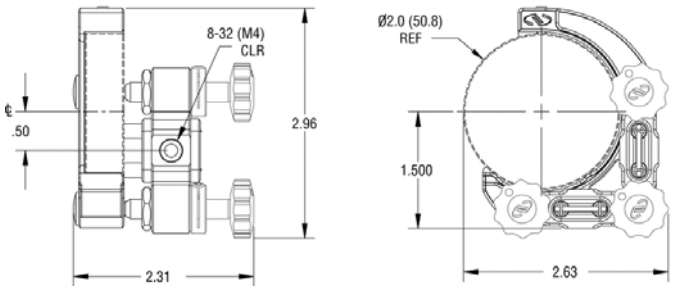



JLC JAPAN LASER 株式会社日本レーザー

東京本社　〒169-0051 東京都新宿区西早稲田 2-14-1　TEL 03-5285-0853
大阪支店　〒533-0033 大阪市東淀川区東中島 1-20-12　TEL 06-6323-7286
名古屋支店　〒460-0003 名古屋市中区錦 3-1-30　TEL 052-205-9711
e-mail: newport@japanlaser.jp / http://www.newport-japan.jp